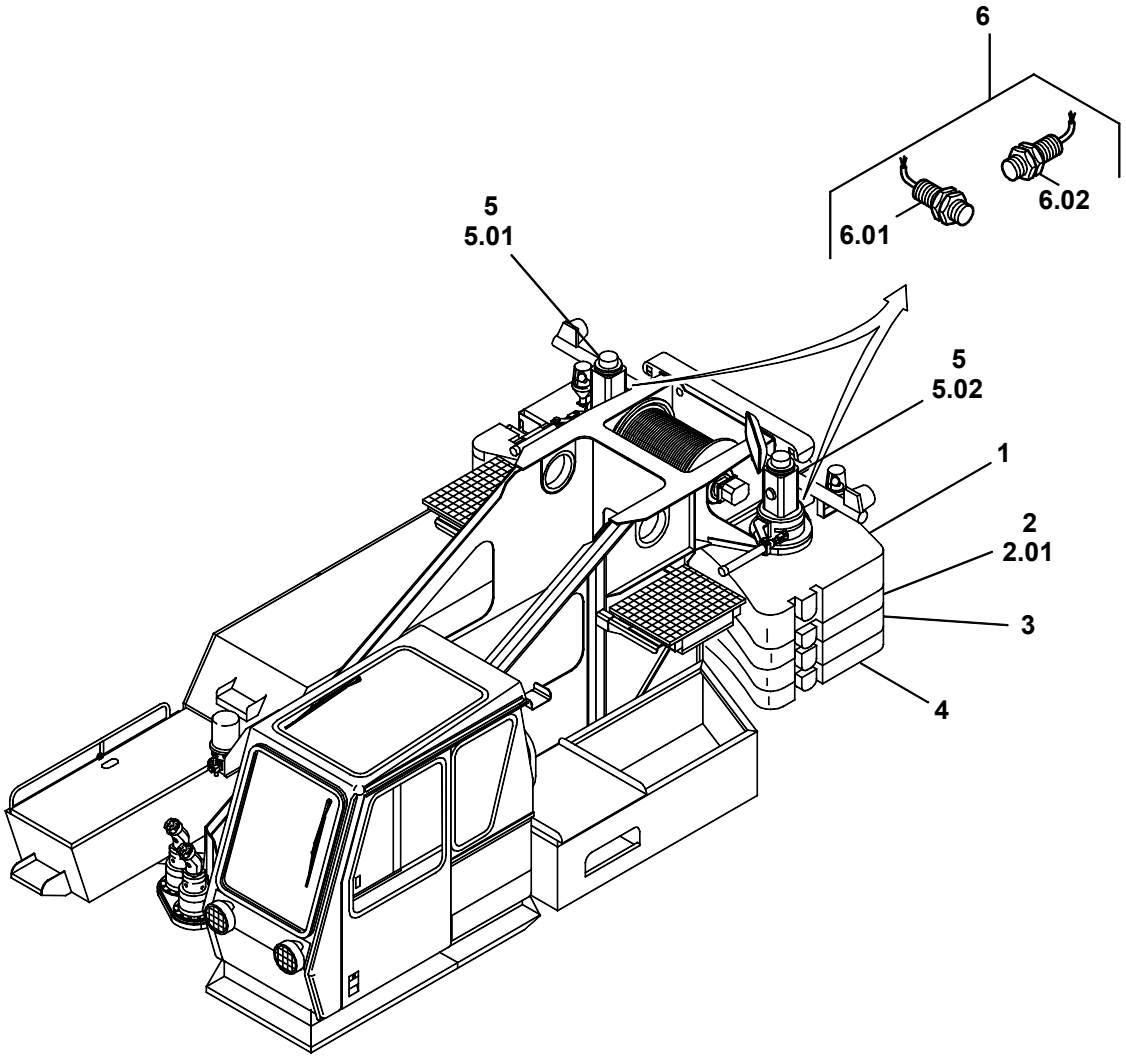GROVE	GEGENGEWICHTE 1 COUNTERWEIGHTS 1	BILDTAFEL PICTORIAL DISPLAY			GMK 4075 BE 695 G 216
		12.01	3063489-ETL B	1/1